Federndes Druckstück

Gewindestift und Bolzen, verstärkte Federkraft

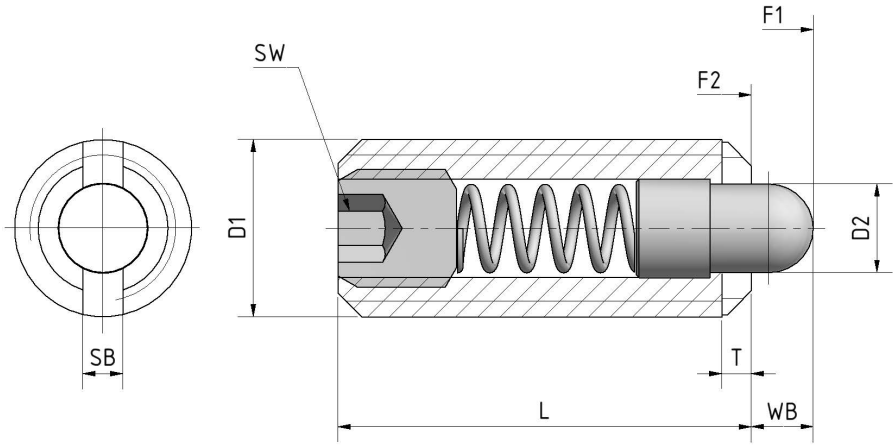

Art. Nr. Stahl brüniert	Art. Nr. Edelstahl	D1	D2 Bolzen Ø	WB	L	T	SW	SB	Federkraft Anfang F1 ≈ N	Federkraft Ende F2 ≈ N
1-21-1105	1-21-2105	M5	2.4	2.3	18	0.8	1.5	0.8	11	40
1-21-1106	1-21-2106	M6	2.7	2.5	20	0.9	2	1	15	38
1-21-1108	1-21-2108	M8	3.5	3	22	1.4	2.5	1.2	20	75
1-21-1110	1-21-2110	M10	4	3	22	1.4	3	1.6	20	75
1-21-1112	1-21-2112	M12	6	4	28	2	4	2	45	120
1-21-1116	1-21-2116	M16	7.5	5	32	2.5	5	2.5	60	150
1-21-1120	–	M20	10	7	40	3	6	3.5	75	190
1-21-1124	–	M24	12	10	52	3	8	2.5	95	240

Alle Angaben in mm. Standardausführung ab Lager. Auf Anfrage auch andere Abmessungen und Werkstoffe möglich.
Designänderung aus fertigungstechnischen Gründen behalten wir uns vor.

Werkstoff · Technische Daten

Hülse	Stahl brüniert, 5.8 oder Edelstahl
Bolzen	Stahl gehärtet oder Edelstahl gehärtet
Gewindestift	DIN 913 aus Stahl brüniert oder Edelstahl gehärtet
Feder	Edelstahl
Gewindesicherung	Auf Anfrage in Anlehnung an die Normen DIN 267-28 / Klemmende Sicherung und DIN 267-27 / Klebende oder mikroverkapselte Sicherung Bezeichnungsbeispiele: Poly-Fleck, Poly-Rundum, Precote etc.

SDN Präzisionstechnik

SDN Präzisionstechnik GmbH

Siemensstraße 2
78588 Denkingen

T +49 7424 98 20 0
info@sdn-tec.com

www.sdn-tec.com