Druckschraube ohne Kopf

Abgeflachter Kugel aus POM, Hülse Güte 10.9 brüniert

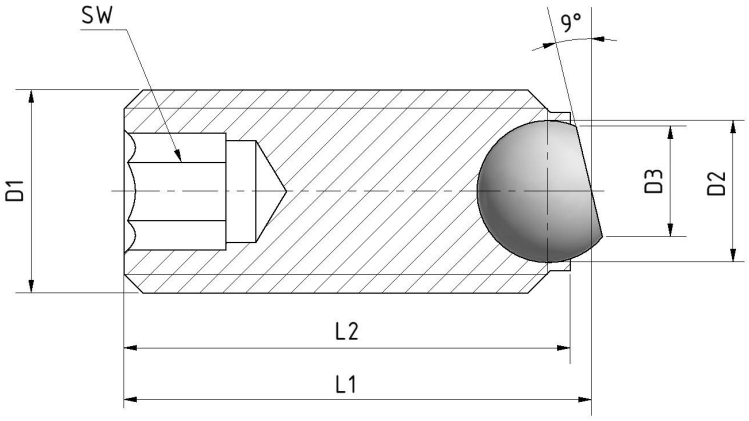

Art. Nr. Kugel POM	D1	L1	L2	D2 Kugel Ø	D3	SW	
3-239-04-05,6-FL	M4	5.6	5.3	2.5	1.8	2	M4
3-239-04-07,6-FL	M4	7.6	7.3	2.5	1.8	2	
3-239-04-09,6-FL	M4	9.6	9.3	2.5	1.8	2	
3-239-04-11,6-FL	M4	11.6	11.3	2.5	1.8	2	
3-239-04-15,6-FL	M4	15.6	15.3	2.5	1.8	2	
3-239-05-07,6-FL	M5	7.6	7.2	3	2	2.5	M5
3-239-05-09,6-FL	M5	9.6	9.2	3	2	2.5	
3-239-05-11,6-FL	M5	11.6	11.2	3	2	2.5	
3-239-05-15,6-FL	M5	15.6	15.2	3	2	2.5	
3-239-05-19,6-FL	M5	19.6	19.2	3	2	2.5	
3-239-05-24,6-FL	M5	24.6	24.2	3	2	2.5	
3-239-06-10,1-FL	M6	10.1	9.6	4	3	3	M6
3-239-06-12,1-FL	M6	12.1	11.6	4	3	3	
3-239-06-16,1-FL	M6	16.1	15.6	4	3	3	
3-239-06-20,1-FL	M6	20.1	19.6	4	3	3	
3-239-06-25,1-FL	M6	25.1	24.6	4	3	3	
3-239-06-40,1-FL	M6	40.1	39.6	4	3	3	
3-239-06-50,1-FL	M6	50.1	49.6	4	3	3	
3-239-06-60,1-FL	M6	60.1	59.6	4	3	3	
3-239-06-80,1-FL	M6	80.1	79.6	4	3	3	

Alle Angaben in mm. Standardausführung ab Lager. Auf Anfrage auch andere Abmessungen und Werkstoffe möglich.

Designänderung aus fertigungstechnischen Gründen behalten wir uns vor.

SDN Präzisionstechnik

SDN Präzisionstechnik GmbH

Siemensstraße 2
78588 Denkingen

Telefon 07424 98 20 0
info@sdn-tec.com

www.sdn-tec.shop
www.sdn-tec.com

Druckschraube ohne Kopf

Abgeflachter Kugel aus POM, Hülse Güte 10.9 brüniert

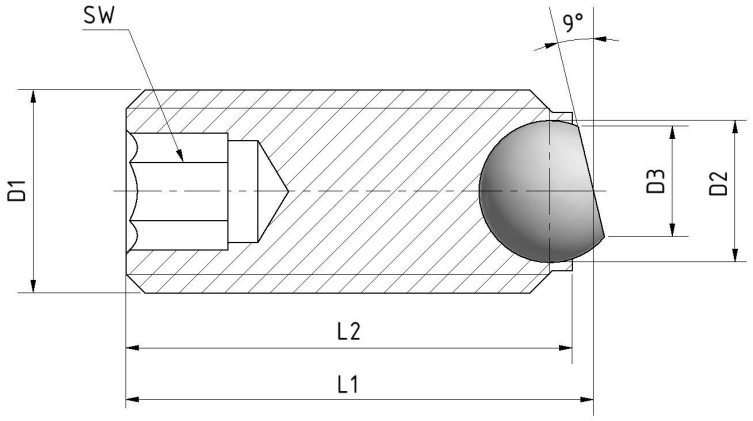

M8

Art. Nr. Kugel POM	D1	L1	L2	D2 Kugel Ø	D3	SW
3-239-08-10,3-FL	M8	10.3	9.5	5.5	4.1	4
3-239-08-12,3-FL	M8	12.3	11.5	5.5	4.1	4
3-239-08-16,3-FL	M8	16.3	15.5	5.5	4.1	4
3-239-08-20,3-FL	M8	20.3	19.5	5.5	4.1	4
3-239-08-25,3-FL	M8	25.3	24.5	5.5	4.1	4
3-239-08-30,3-FL	M8	30.3	29.5	5.5	4.1	4
3-239-08-40,3-FL	M8	40.3	39.5	5.5	4.1	4
3-239-08-50,3-FL	M8	50.3	49.5	5.5	4.1	4
3-239-08-60,3-FL	M8	60.3	59.5	5.5	4.1	4
3-239-08-80,3-FL	M8	80.3	79.5	5.5	4.1	4

Alle Angaben in mm. Standardausführung ab Lager. Auf Anfrage auch andere Abmessungen und Werkstoffe möglich.

Designänderung aus fertigungstechnischen Gründen behalten wir uns vor.

Werkstoff · Technische Daten

Hülse	Stahl brüniert, Festigkeitsklasse 10.9
Kugel	POM
Gewindesicherung	Auf Anfrage in Anlehnung an die Normen DIN 267-28 / Klemmende Sicherung und DIN 267-27 / Klebende oder mikroverkapselte Sicherung Bezeichnungsbeispiele: Poly-Fleck, Poly-Rundum, Precote etc.

SDN Präzisionstechnik

SDN Präzisionstechnik GmbH

Siemensstraße 2
78588 Denkingen

Telefon 07424 98 20 0
info@sdn-tec.com

www.sdn-tec.shop
www.sdn-tec.com